Panther®

KÄYTTÖOHJE
BRUKSANVISNING



MÖNKIJÄN VINSSI
VINSCH FÖR ATV

DAR1029

Lue ja perehdy tähän ohjeeseen ennen käyttöönottoa!
Läs och sätt dig in i denna bruksanvisning innan du börjar använda!

Käännös alkuperäisohjeista
Översättning av originalanvisningarna

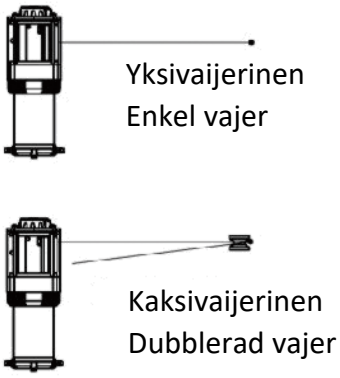

Kuva 1 / Figur 1

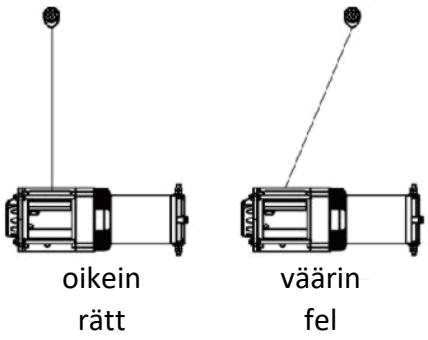

Kuva 2 /Figur 2

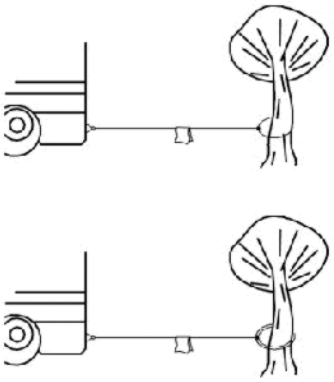

Kuva 3 / Figur 3

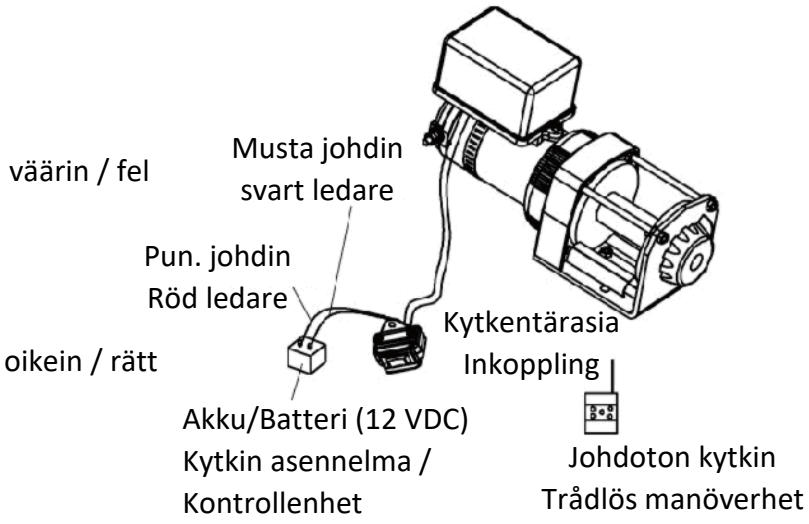

Kuva 4 / Figur 4

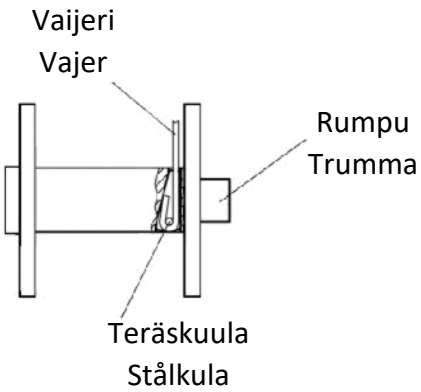

Kuva 5 / Figur 5

SÄHKÖKÄYTTÖISEN ATV -VINSSIN RÄJÄYTYSKUVA
SPRÄNGSKISS ÖVER ELEKTRISK VINSCH FÖR ATV

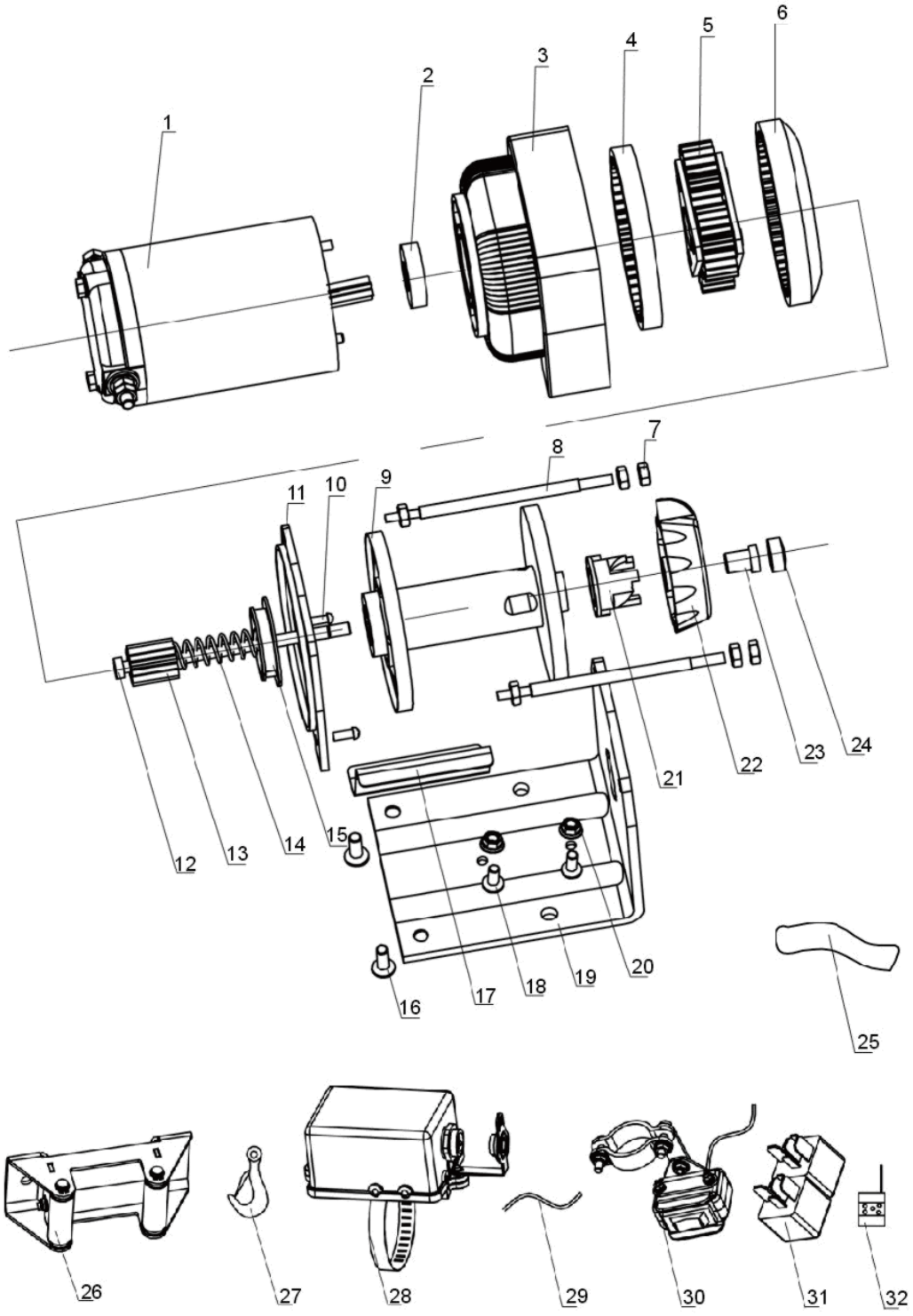

SÄHKÖKÄYTTÖISEN VINSSIN VARAOSALUETTELO
RESERVDELFÖRTECKNING FÖR ELEKTRISK VINSCH

OSA / ART. NO.	KUVAUS / BESKRIVNING		MÄÄRÄ / ANTAL
1	Moottori	Motor	1
2	Laakeri	Lager	1
3	Vaihteisto	Växellåda	1
4	Kehäpyörä	Inre kuggdrev	1
5	Planeettapyörästö	Planetväxelenhet	1
6	Vaihdelevy	Kuggplatta	1
7	Laippamutteri, M5	Flänsmutter M5	6
8	Kiinteä säädettävä ruuvi	Fast justerbar skruv	2
9	Rumpu	Trumma	1
10	Ristipääruuvi M4 x 10	Phillipsskruv M4×10	2
11	Päätylevy	Växellådans ändplatta	1
12	Tanko	Axel	1
13	Aurinkopyörä	Bendixdrev	1
14	Jousi	Återföringsfjäder	1
15	Vinssin laakeri	Vinschlager	1
16	Ruuvi M6 x 15	Skruv M6×15	2
17	Vaijerin ohjain	Vajerstyrningsskena	1
18	Ruuvi M5 x 12	Skruv M5×12	2
19	Pohjalevy	Bottenplatta	1
20	Laippamutteri, M5	Flänsmutter, M5	2
21	Vinssiakselin päätykotelo	Lock på vinschaxel	1
22	Kahva	Handtag	1
23	Kulmaruuvi	Ändskruv	1
24	Ruuvin suoja	Skruvlock	1
25	Keltainen hihna	Gult band	1
26	Vaijerinohjain asennelma	Vajerstyrningsenhet	1
27	Koukku	Krok med låstunga	1
28	Sähköohjauskotelo	Elektrisk manöverenhet	1
29	Johto	Elledning	1
30	Kytkinkokoonpano	Kontrollenhet, komplett	1
31	Rele	Relä	2
32	Johdoton kytkin	Trådlös manöverenhet	1

VAIHDA SOPIVA OHJAINASENNELMA! BYT LÄMPLIGA STYRNINGSENHET!		Ohjainasennelma vaijerille. Styrningsenhet för vajern.
		Ohjainasennelma köydelle. Styrningsenhet för tråd.

SÄHKÖKÄYTTÖISEN ATV-VINSSIN SÄHKÖKAAVIO
ELSCHEMA FÖR ELEKTRISK VINSCH FÖR ATV

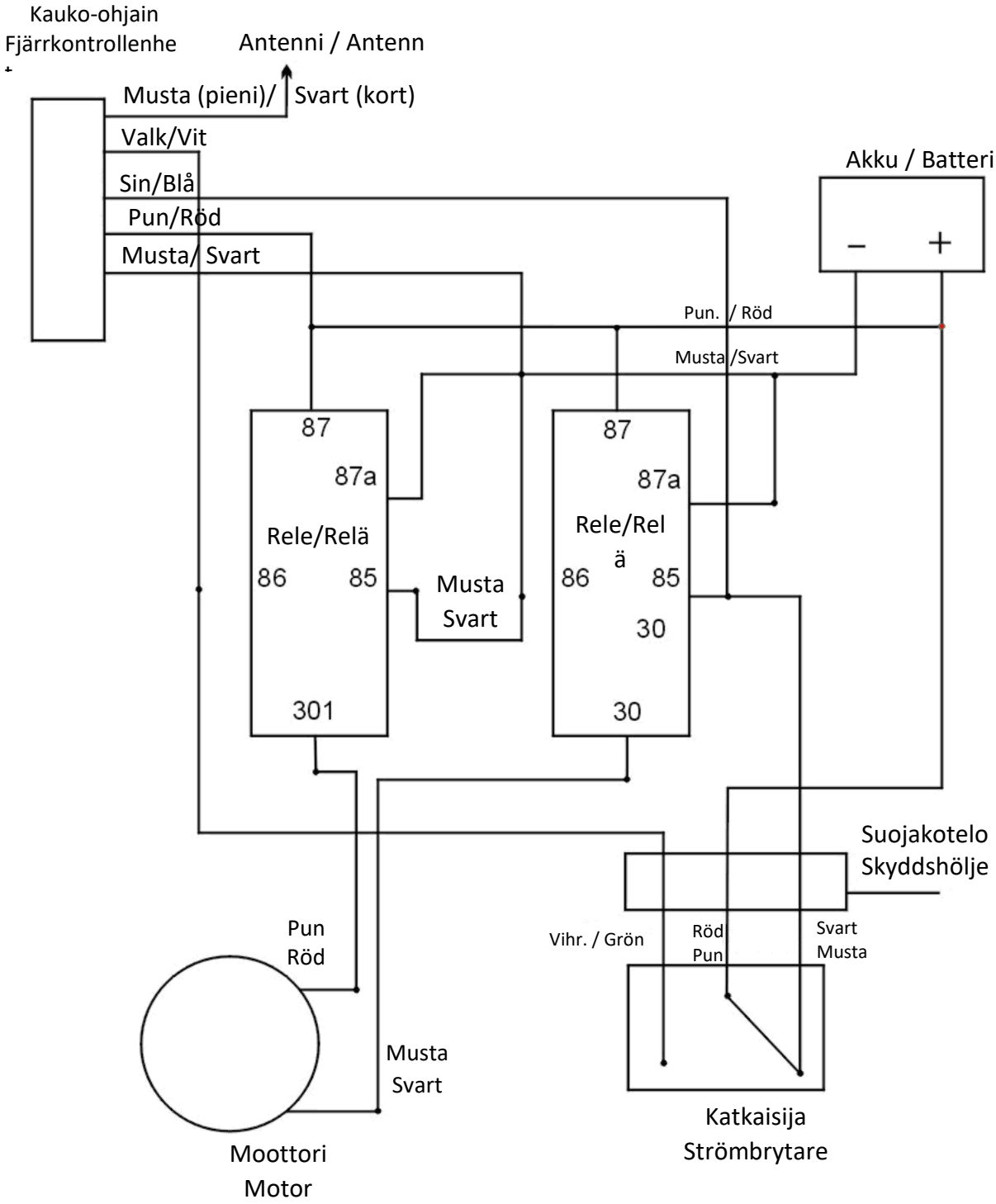

Lue tämä vinssin käyttöohje huolellisesti läpi ennen vinssisi asennusta ja käyttöä.

YLEINEN LAITEKUVAUS

Jokainen vinssi on varustettu kestomagneettimoottorilla ja ne ovat suunniteltuja satunnaiseen yleiskäyttöön. Huomio, että vinssiäsi ei ole tarkoitettu teolliseen käyttöön tai nostosovelluksiin, joita vinssin valmistajan takuun mukaan eivät sovellu sen käyttöön. Vapaakelauskytkin toimii vetämällä ja kytketään käyttöön kahvaa kiertämällä, jolloin vinssin mekanismi sallii teräsvaijerin ulosvetämisen ilman sähkövirran käyttöä. Jousilevy vähentää takaiskua ja kiertymistä vaijerin ulosvedon yhteydessä.

YLEISET TURVALLISUUSOHJEET

1. Älä koskaan nosta henkilöitä tai nosta kuormia ihmisten yli. Älä nosta esineitä pystysuoraan. Vinssi on tarkoitettu ainoastaan vaakasuoraan käyttöön.
2. Älä ylikuormita. Kuormille, jotka ylittävät 1350 kg, suosittelemme väkipyörän käyttöä, joka kaksinkertaistaa vaijerimäärän (Ks. kuva 1)
3. Älä yritä pitkäaikaisesti nykimällä vetää raskasta kuormaa. Tämä sähkökäyttöinen vinssi on tarkoitettu ainoastaan satunnaiseen käyttöön, eikä sitä tule käyttää jatkuvaan käyttöön. Vetoaika tulee pitää niin lyhyenä kuin on mahdollista. Jos vinssin moottorin alkaa kuumentua, keskeytä vinssaustyö ja anna moottorin jäähtyä hetken. Älä koskaan vedä minuuttia kauempaa nimelliskuormalla tai lähellä sitä.
4. Älä koskaan vinssaa vaijeria vähempää kuin viisi kierrosta vaijerirummulle, koska vaijerin päätykiinnike voi irrota ilman täyttä kuormitusta.
5. Vältä jatkuvaa vetoa jyrkässä kulmassa, koska se voi aiheuttaa vaijerin nousemisen rummun päädyn yli (Ks. Kuva 2). Se voi jumiuttaa vaijerin vinssiin, vaurioittaa vaijeria tai vinssiä.
6. Varmista, että syöttöjännite moottorin napojen välillä on aina DC 12V/24V, jotta saavutetaan vinssin suurin vaijerin vetovoima käytön aikana. Muista, että suurin mahdollinen vetovoima voidaan saavuttaa ainoastaan vaijerin ensimmäisellä kerroksella rummulle kuormaa vedettäessä.
7. Älä koskaan kiinnitä vaijerin koukkua vinssin taakse, koska se voi vaurioittaa teräsvaijeria. Käytä mieluummin nylonhihnaa (Ks. Kuva 3).
8. Varmista, että vinssi on kiinnitettynä ajoneuvoon tai muuhun kohteeseen ennen sen käyttöä.
9. Siirrettäessä kuormaa, kelaa vaijeria kunnes se kiristyy. Varmista, että koukku on asianmukaisesti kiinnitettynä. Jos käytetään nailonliinoja, varmista niiden kiinnitys kuormaan.
10. On hyvä ajatus asettaa jokin paksu peite tai suoja vaijerin päälle, koukun läheisyyteen raskasta taakkaa vedettäessä (Ks. kuva 3). Jos vaijerissa tapahtuu vaurio, toimii kangas ikään kuin vaimentimena ja auttaa estämään vaijeria iskeytymästä taaksepäin.
11. Älä siirrä ajoneuvoa vinssauksen aikana, koska se saattaa aiheuttaa vaijerin ja vinssin ylikuormittumisen.
12. Älä koskaan työskentele vaijerirummulla tai sen läheisyydessä vinssin ollessa kuormitettuna. (Pysyttele vähintään 1,5 metrin etäisyydellä käytön aikana).
13. Älä ylitä tai kulje teräsvaijerin alitse vinssin ollessa kuormitettuna.
14. Käytettäessä vinssiä kuorman siirtoon, aseta ajoneuvon voimansiirto vapaalle, kytke seisontajarru ja aseta pyörien eteen esteet. Ajoneuvon moottorin tulee olla käynnissä vinssin käytön aikana. Jos huomattavan raskasta taakkaa vinssataan moottorin ollessa pysäytettynä, voi akun heikentyminen estää, moottorin uudelleen käynnistymisen.
15. Älä koskaan vapauta vinssin kelauskytkintä vinssin ollessa kuormitettuna.
16. Vapauta vinssin kuormitus käytön jälkeen. Estä vaijerin lisäkiristyminen.
17. Pysyttele aina etäällä vaijerista, koukusta ja vinssistä.
18. Tarkasta säännöllisesti vaijeri ja laitteisto. Rispaantunut vaijeri, jossa on katkenneita säikeitä, on vaihdettava välittömästi. Käytä ainoastaan tehtaan hyväksymiä katkaisijoita, kauko-ohjaimia ja varusteita. Käytä vahvoja nahkakäsineitä teräsvaijeria käsiteltäessä. Älä anna vaijerin liukua käsien läpi.
19. Pysy etäällä vinssistä, kireällä olevasta vaijerista ja koukusta käytön aikana. Älä koskaan työnnä sormiasi koukun läpi. Jos sormesi tarttuu kiinni koukkuun, voit menettää sormesi. Käytä aina käsille turvallista tankoa vaijerin ohjaukseen.
20. Kelaa vaijeri tiukasti rummulle aina vinssin käytön jälkeen.

21. Älä käytä vinssiä alkoholin, huumeiden tai lääkkeiden vaikutuksen alaisena. Ole aina valppaana vinssin käytön aikana.
22. Käytä silmä- ja kuulosuojaimia. Käytä aina iskun kestäviä suojalaseja. Käytä koko kasvot peittävää suojainta metallilastujen tai purupurujen käsittelyn yhteydessä. Käytä pölysuojainta tai hengityssuojainta työskennellessä metalli-, puu- ja kemiallisten pölyjen ja höyryjen parissa.
23. Älä koneista tai hitsaa mitään vinssin osaa. Nämä muutokset voivat heikentää vinssin rakenteen eheyttä ja aiheuttaa takuun mitätöinnin.
24. Tee vinssille muutamia säännöllisiä kunnossapitotöitä.

ASENNUS

Vinssisi asianmukainen asennus on vaatimuksena vinssin oikealle käytölle.

1. Asenna vinssi ajoneuvoon tai muuhun kohteeseen M8 x 30 ruuveilla.
   Varoitus: Tämä vinssi on asennettava teräsvaijerin kelaussuunnan mukaisesti.
   Virheellinen asennus voi johtaa vinssisi vaurioitumiseen ja takuun mitätöintiin.
2. Asenna katkaisijalta tulevat johtimet moottoriin ja akkuun.
   Kytke punainen johdin 12 V / 24 V:n akun positiiviseen (+) ja musta (tai vihreä) johdin negatiiviseen (-) napaan. Kytke molemmat johtimet moottorissa olevaan sähkökatkaisijaan (Ks. kuva 4).
3. Tarkasta rummun pyörimissuunta.
   Vedä ja kierrä kytkinnuppi ”Off”-asentoon (rumpu voi pyöriä vapaasti). Vedä vaijeria rummulta kiertämällä kytkimen nuppi ”In” -asentoon. Työnnä ”Cable In” painike kädensijaan, jos kaapeli lähtee kelautumaan takaisin, on kytkennät tehty oikealla tavalla. Muussa tapauksessa vaihda johtimien napaisuutta moottorilla ja toista edellä mainittu toiminto.

KÄYTTÖ

1. Vedä ja kierrä kytkinnuppi ”Off”-asentoon, jotta rumpua voidaan pyörittää vapaasti käsivoimilla.
2. Tartu koukkuasennelmaan ja vedä käsitangolla vaijeri haluttuun pituuteen. Kiinnitä sen jälkeen vedettävä kappale.
   Varoitus: Tarkista, että rummulla on jäljellä ainakin muutama kierros vaijeria ennen vinssin käyttöä.
3. Käynnistä vinssi kääntämällä kytkinnuppi ”In” -asentoon.
   Varoitus: Kytkimen on oltava täysin kytkettynä ennen vinssausta. Älä koskaan käännä kytkinnuppia vinssauksen aikana. Kytkimen nuppi on säädetty ja kiinteästi lukittu tehtaalla paikalleen kierreliimalla. Älä yritä säätää nuppia.
4. Paina ja pidä kädensijassa olevaa ”Cable In” -painiketta painettuna, jolloin vaijeri kelautuu rummulle.
   Paina ja pidä ”Cable Out” -painiketta painettuna vaijeria kelattaessa päinvastaiseen suuntaan. Odota kunnes moottori on täysin pysähtynyt ennen suunnan vaihtoa.
5. Kelaa vaijeri rummulle käytön päätyttyä.

HUOLTO

1. Tarkasta säännöllisesti asennuspulttien ja sähköliittimien kireys. Poista kaikki lika tai hapettumat, jotka voivat kerääntyä sähköliittimiin.
2. Älä yritä purkaa vaihteistoa. Purkaminen mitätöi takuun. Korjaukset on teetettävä valmistajan tai valtuutetun korjaamon toimesta.
3. Vaihteisto on voideltu tehtaalla korkeaa lämpötilaa kestävällä litiumrasvalla. Muuta sisäistä voitelua ei vaadita.

TERÄSVAIJERIN VAIHTO

1. Käynnistä vinssi kääntämällä kytkinnuppi ”In” -asentoon.
2. Teräsvaijeria rummulle asennettaessa, asenna sen oikea pää rummussa olevaan reikään. (Ks. Kuva 5). Kiristä sen jälkeen ruuvi asianmukaisesti.
3. Käytä vinssiä ja kelaa vaijeri rummulle. Uusi aina vaurioitunut vaijeri valmistajan vaijeria vastaavalla vaihtovaijerilla.

Huom.: Jos teräsvaijerissa alkaa esiintyä ruostetta, suosittelemme sen käytön keskeyttämistä.
Jos yksi vaijerin säikeistä on katkennut, suosittelemme ystävällisesti poistamaan käytöstä myös tämän vaijerin.

TEKNISET TIEDOT

Sähkökäyttöinen ATV-vinssi 1350 kg

Tuotekoodi	DAR1029 (BZ3000)
Käyttöjännite	DC 12V / 24V
Nimellinen vaijerin vetovoima (Yksikaapelinen vaijeri)	1350 kg (3000 lbs)
Moottori	1.2hv kestomagneetti
Vaihteisto	Planeettavaihteisto
Välityssuhde	153:1
Vapaakelauskytkin	Vedä ja kierrä
Vaijeri	ø 4,8 mm x12 m
Köysi	10m
Mitat	PxLxK (319x114x118 mm)
Rummun halkaisija/pituus	ø 30.6 mm x71.50 mm
Langaton kaukosäädin	Valinnainen

YMPÄRISTÖNSUOJELU

Tuotteen pakkausta hävitettäessä noudata materiaalista riippuen paikallisia jätehuollosta ja kierrätyksestä annettuja ohjeita.



Laitetta ei tule hävittää sekajätteen mukana, vaan se on toimitettava sähkö- ja elektroniikkaromun erilliskeräykseen. Lisätietoja www.serty.fi

TAKUU

Tuotteen takuuaika on 12 kuukautta, ostopäivästä lukien.
Maahantuoja vastaa epäkuntoon menneen laitteen tai osien korvaamisesta, materiaali- ja valmistusvikojen osalta, jos ne todetaan tarkastuksessa vialliseksi.
Ostajan on esitettävä takuuvaatimuksen yhteydessä kassakuitti, ostolasku, takuutodistus tai lähetyslista. Tuote on palautettava täydellisenä, varustettuna selostuksella toimintahäiriöistä.
Takuu raukeaa, mikäli kone on avattu, osia vaihdettu, sitä korjattu tai sen rakennetta muutettu.
Takuun piiriin eivät kuulu vahingot, jotka ovat aiheutuneet normaalista kulumisesta, väärästä käytöstä tai asiattomasta käsittelystä. Takuu ei kata kuljetusta, kuljetusvaurioita eikä mitään välillisiä kustannuksia.

Takuukorjaukset saa tehdä vain maahantuojan valtuuttama huolto.

Oikeudet muutoksiin pidätetään.

Maahantuoja:

Pohjolan Sinivalko
Onnentie 7, 63610 Tuuri, FINLAND
Tel. +358 10 770 7000

Var god läs och var säker på att du förstår bruksanvisningen innan du installerar och använder din vinsch.

ALLMÄN BESKRIVNING

Varje vinsch är försedd med en permanentmagnetiserad motor och är konstruerad för allmän intermittent användning. Var god observera att din vinsch inte är avsedd för användning i industriella eller lyfttillämplingar. Vinschens tillverkare garanterar inte att den är lämplig för sådan användning. Frihjulskopplingen manövreras med ett drag- och vridvred vilket frånkopplar växellådan för att tillåta att vajern dras ut utan användning av elkraft. En spännplatta reducerar glapp och öglor när vajern dras ut.

ALLMÄNNA SÄKERHETSANVISNINGAR

1. Lyft aldrig personer eller last över personer. Lyft inte vertikalt. Vinschen är avsedd för endast horisontal dragning.
2. Överbelasta inte vinschen. För större laster än 1350 kg rekommenderar vi att du använder en brytskiva för att dubblera vajern (se Figur 1).
3. Försök inte dra tunga laster under lägre tid. Denna elektriska vinsch är konstruerad endast för intermittent drift och får inte användas i tillämpningar med kontinuerlig drift. Dragningens varaktighet ska hållas så kort som möjlig. Om vinschmotorn blir mycket het ska arbetet avbrytas och vinschen tillåtas kallna. Dra aldrig längre än en minut vid eller nära märklasten.
4. Använd aldrig vinschen med mindre än 5 varv vajer på trumman eftersom vajerns infästning kanske inte kan uppta full last.
5. Undvik kontinuerlig dragning i extrema vinklar eftersom detta medför att vajern lindas upp på trummans ena ända. Vajern kan då blockera vinschen och med skada på vajern eller vinschen som följd.
6. Säkerställ att matningsspänningen mellan motorns inkopplingspunkter alltid är 12 VDC/24V DC för att erhålla märkdragkraft. Var god observera att vinschen endast kan tillhandahålla märkdragkraft med vajern på trummans första varv.
7. Haka aldrig kroken om vajern eftersom detta kan skada din vajer. Använd i stället en nylonstropp (se Figur 3).
8. Säkerställ att vinschen är säkert monterad på fordonet eller annat föremål före användning.
9. Ta upp slacket i vajern innan lasten dras. Säkerställ att kroken är säkert infäst. Om en nylonstropp används, kontrollera att den är säkert anbringad på lasten.
10. Lägg en tung filt eller jacka över vajern nära kroken vid dragning av tunga laster (se Figur 3). Om vajer brister kommer filten att fungera som dämpare och bidrar till att hindra vajern från att snärta.
11. Flytta inte ditt fordon med avsikt att höja dragkraften eftersom detta kan överbelasta vajern och vinschen.
12. Stå inte nära vinschen när den är belastad. (Var minst 1,5 m från vinschen när den arbetar.)
13. Passera inte över eller under vajern när vinschen är belastad.
14. Lägg fordonets växel i friläge, anbringa parkeringsbromsen och placera stoppklossar under samtliga hjul när vinschen drar en last. Fordonets motor ska arbetar när vinschen används. Längre tids vinschning med stoppad motor kan ladda ur batteriet så mycket att fordonets motor inte kan startas.
15. Frigör aldrig vinschens koppling när en last är anbringad på vinschen.
16. Var god koppla bort lasten efter arbetet. Lämna inte vajern spänd.
17. Håll alltid undan från vajern, kroken och vinschen.
18. Inspektera vajern och utrustningen regelbundet. En fransad vajer med brustna kardeler ska omedelbart bytas. Använd endast av tillverkaren godkända strömbrytare, fjärrkontroller och tillbehör. Använd kraftiga läderhandskar när vajern hanteras. Låt inte vajern glida över händerna.
19. Håll undan från vinschen, den spända vajern och kroken när vinschen arbetar. Placera aldrig fingrarna i kroken. Om ett finger kläms i kroken kan det slitas av. Använd alltid vajerstyrarstaven för att styra vajern vid av- eller pårullning.
20. Linda på vajern tätt på trumman efter användning.
21. Använd inte vinschen om du är påverkad av droger, alkohol eller läkemedel. Var uppmärksam under arbetet.
22. Använd skyddsglasögon och hörselskydd. Använd alltid slagsäkra skyddsglasögon. Använd heltäckande ansiktsmask om arbetet alstrar filspån eller träflis. Använd dammskyddsask eller andningsapparat vid arbete med metall, trä och kemiskt damm eller ångor.

23. Bearbetat eller svetsa inte på någon av vinschens delar. Sådana ändringar kan försvaga vinschens strukturella integritet och göra garantin ogiltig.
24. Underhåll vinschen regelbundet.

INSTALLATION

Vinschen måste installeras korrekt för att tillhandahålla avsedd funktion.

1. Montera vinschen på fordonet eller annat föremål med användning av skruvar M8×30.
   Varning: Denna vinsch måste monteras så att stålvajern lindas av/på underifrån.
   Felaktig montering kan skada din vinsch och göra garantin ogiltig.
2. Dra de två ledningsparen mellan strömbrytaren och fordonets batteri.
   Anslut den röda ledaren till den positiva polen (+), och den svarta (eller gröna) ledaren till den negativa (-) polen på batteriet 12 V/24 V. Anslut de två ledarna till inkopplingspunkterna på den elektriska vinschens motor (se Figur 4).
3. Kontrollera trummans rotationsriktning.
   Dra ut och vrid kopplingsvredet till läge ”Från” (trumman kan rotera fritt). Dra ut vajern från trumman och koppla därefter in kopplingen genom att vrida vredet till läge ”Till”. Tryck på knappen ”Vajer in” på handkontrollen. Om vajern lindas på trumman är kraftförsörjningen korrekt ansluten. I annat fall ska ledarna byta plats på motorns inkopplingspunkter och ovanstående procedur upprepas.

HANDHAVANDE

1. Dra ut och vrid kopplingsvredet till läge ”Från” så att trumman kan roteras fritt för hand.
2. Grip kroken och dra ut vajern till önskad längd med hjälp av vajerstyrarstaven. Fäst därefter kroken på det föremål som ska dras.
   Varning: Kontrollera före dragning att minst fem vajervarv är kvar på trumman.
3. Koppla in kopplingen genom att vrida vredet till läge ”Till”.
   Varning: Kopplingen måste inkopplas före vinschning. Koppla aldrig in när trumman roterar. Kopplingsvredet har justerats och fästs med gänglåsvätska på fabriken. Försök inte efterjustera vredet.
4. Tryck in och håll knappen ”Vajer in” på handkontrollen intryckt varvid vajern lindas på trumman.
   Tryck in och håll knappen ”Vajer ut” intryckt för att linda av vajern. Vänta tills motorns stannat innan riktningen kastas om.
5. Linda på vajern efter avslutat arbete.

UNDERHÅLL

1. Kontrollera regelbundet att infästningsmuttrarna och de elektriska anslutningarna är fastdragna. Avlägsna all smuts och korrosion från de elektriska komponenterna.
2. Försök inte demontera växellådan. Att göra det kommer att förverka garantin. Reparationer ska utföras av tillverkaren eller ett auktoriserat servicecenter.
3. Växellådan är smord på fabriken med litiumsmörjfett för höga temperaturer. Ytterligare smörjning erfordras inte.

BYTE AV VAJERN

1. Koppla in kopplingen genom att vrida vredet till läge ”Till”.
2. För in vajern i hålets rätta ända när (se Figur 5). Dra fast inställningsskruven ordentligt.
3. Linda vajern på trumman genom att köra vinschen. Använd alltid tillverkarens identiska utbytesdel vid byte av en skadad vajer.

Anmärkning: Vid föreslår att vajern byts när den uppvisar spår av rost.
Vid rekommenderar också att byta vajer om en kardel har brustit.

TEKNISKA DATA

Elektrisk vinsch för ATV 1350 kg

Produkt kod	DAR1029 (BZ3000)
Matningsspänning	12 VDC/24 VDC
Märkdragkraft (enkel vajer)	1 350 kg (3 000 lbs)
Motor	1,2 hk permanentmagnetiserad
Växellåda	Planetväxel
Utväxling	153:1
Frihjulskoppling	Dra ut och vrid
Vajer	Ø 4,8mm × 12m
Tråd	10m
Dimensioner	L×B×H (319×114×118 mm)
Trummans diameter och längd	Ø 30,6 mm×71,50 mm
Trådlös fjärrkontroll	Tillvalsutrustning

MILJÖVÅRD

Följa lokala anvisningar om avfallsservice med förpackning.



Gamla apparater måste lämnas till separat insamling för el-avfall.
Tilläggsuppgifter: www.serty.fi

GARANTI

Produkten har 12 månaders garanti, från inköpsdagen.
Garantin gäller alla fabrikations- och materialfel.
Importör ansvarar för korrigering av delar eller produkten om de konstateras vara felaktiga.
Kassakvitto, leveranslista, köpfaktura eller garantibevis skall uppvisas vid garantianspråk.
Returvaran skall vara komplett, försedd med redogörelse av funktionsfelet.
Garantin omfattar inte frakt- och transportskador, skador som har orsakats av normalt slitage, överbelastning eller osakkunnigt handhavande, eller indirekt skador. Garantin slutas om maskinen har öppnats, delar byts ut, reparerants eller förändrats.

Garantireparationer får endast utföras av importörens auktoriserad serviceverkstad.

Rätten till ändringar förbehålles.

Importör: **Pohjolan Sinivalko**
Onnentie 7, 63610 Tuuri, FINLAND
Tel. +358 10 770 7000

EU - VAATIMUSTENMUKAISUUSVAKUUTUS
EU - FÖRSÄKRAN OM ÖVERENSSTÄMMELSE
EU - DECLARATION OF CONFORMITY

Tuotemalli/tuote: / Produktmodell/produkt: / Product model/product:
Mönkijän vinssi / Vinsch för ATV / Winch for ATV

Valmistajan nimi ja osoite: Namn på och adress till tillverkaren: / Name and address of the manufacturer:
Veljekset Keskinen Oy
Onnentie 7
63610 TUURI
FINLAND

CE

Tämä vaatimustenmukaisuusvakuutus on annettu valmistajan yksinomaisella vastuulla. / Denna försäkran om överensstämmelse utfärdas på tillverkarens eget ansvar. / This declaration of conformity is issued under the sole responsibility of the manufacturer.

Vakuutuksen kohde: / Föremål för försäkran: / Object of the declaration:

Mönkijän vinssi / Vinsch för atv / Winch for ATV	**Panther**
Tyyppikoodit / Typkod / Type Codes:	**DAR1029 / BZ3000**

Edellä kuvattu vakuutuksen kohde on asiaa koskevan unionin yhdenmukaistamislainsäädännön vaatimusten mukainen: / Föremålet för försäkran ovan överensstämmer med den relevanta harmoniserade unionslagstiftningen: / The object of the declaration described above is in conformity with the relevant Union harmonisation legislation:

Machine Directive	**2006/42/EC**
EMC Directive	**2014/30/EU**
RoHS Directive	**2011/65/EU**

Viittaus niihin asiaankuuluviin yhdenmukaistettuihin standardeihin, joita on käytetty: / Hänvisningar till de relevanta harmoniserade standarder som använts: / References to the relevant harmonised standards used:
EN 12100:2010
EN 14492-1:2006+A1:2009/AC:2010
EN 61000-6-1:2007
EN 61000-6-3:2007+A1:2011

ja viittaus muihin teknisiin eritelmiin, joiden perusteella vaatimustenmukaisuusvakuutus on annettu: / och hänvisningar till de andra tekniska specifikationer enligt vilka överensstämmelsen försäkras: / and to the other technical specifications in relation to which conformity is declared:

Jos tuotteen ominaisuuksia muutetaan ilman valmistajan suostumusta, tämä vakuutus lakkaa olemasta voimassa. / Denna försäkran upphör att gälla om man modifierar produkten utan tillverkarens samtycke. / If the characteristics of the device are altered without a written permission from the manufacturer, this guarantee will immediately become void.

Tuuri 26.11.2021 Allekirjoitus / Underskrift / Signature

Kari Haka – Varatoimitusjohtaja / Vice verkställande direktör / Executive vice president
(Valtuutettu kokoamaan teknisen tiedoston/ Bemyndigad att sammanställa den tekniska filen.
/Authorized to compile the technical file.)

VELJEKSET KESKINEN OY